VÝKRES USPOŘÁDÁNÍ VÝZTUŽE KONSTRUKCÍ 4.NP

PŮDORYS M 1:100

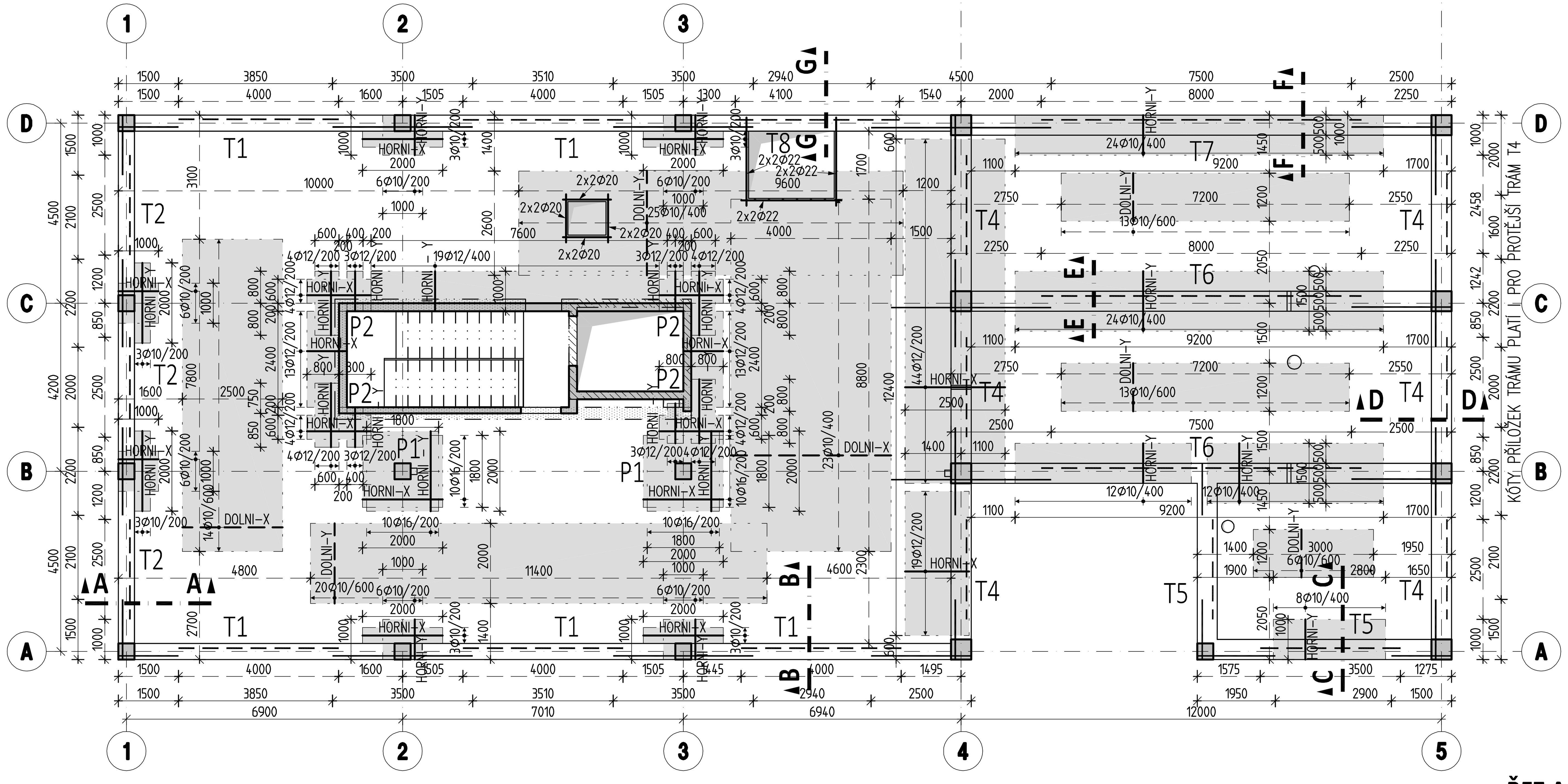

KÓTY PŘÍLOŽEK TRÁMU PLATÍ I PRO PROTĚJŠÍ TRÁM T4

USPOŘÁDÁNÍ VÝZTUŽE VE SLOUPECH

VODOROVNÝ ŘEZ M 1:25

SLOUPY-400x400mm SLOUPY-500x500mm

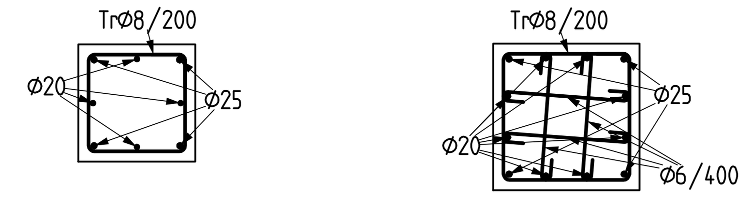

SMYKOVÁ VÝZTUŽ SLOUPU

POHLED

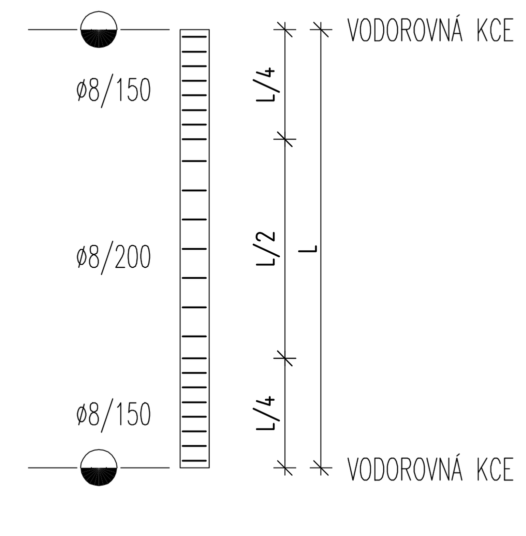

SPECIFIKACE BETONU

STROPNÍ KONSTRUKCE

Beton musí splňovat požadavky ČSN EN 206+ČSN P 73 2404

C30/37-XC1(CZ,F.1)-Cl 0,4-Dmax 22-S3

Životnost S4 50let
Navrženo dle ČSN EN 1992-1-1:2011
Nárůst pevnosti betonu střední
Dlower určí technolog
Krytí horní Cnom 30 mm
Krytí dolní Cnom 30 mm

OCEL B 500B

UVADENE DELKY JSOU VZTAZENY K VNEJSIMU LICI PRUTU.
POLOMERY OBLOUKU JSOU POLOMERY OHYBACICH TRNU,
NEZNACENE POLOMERY JSOU 1/2 øm,min (TAB. 8.1).
NEZNACENE UHLY JSOU 45°, 90° resp 180°.
ROVNE VLOZKY JSOU VE VYKAZU OZNACENE "*".
CELKOVE DELKY VLOZEK JSOU STRIZNE DELKY.

SLOUPY

Beton musí splňovat požadavky ČSN EN 206+ČSN P 73 2404

C30/37-XC1(CZ,F.1)-Cl 0,4-Dmax 16-S3

Životnost S4 50let
Navrženo dle ČSN EN 1992-1-1:2011
Nárůst pevnosti betonu střední
Dlower určí technolog
Krytí výztuže Cnom 30 mm

ŽB STĚNY VNITŘNÍ

Beton musí splňovat požadavky ČSN EN 206+ČSN P 73 2404

C25/30-XC1(CZ,F.1)-Cl 0,4-Dmax 16-S1

Životnost S4 50let
Navrženo dle ČSN EN 1992-1-1:2011
Nárůst pevnosti betonu střední
Dlower určí technolog
Krytí výztuže Cnom 30 mm

MONOLITICKÉ SCHODIŠTĚ

Beton musí splňovat požadavky ČSN EN 206+ČSN P 73 2404

C30/37-XC1(CZ,F.1)-Cl 0,4-Dmax 22-S3

Životnost S4 50let
Navrženo dle ČSN EN 1992-1-1:2011
Nárůst pevnosti betonu střední
Dlower určí technolog
Krytí horní Cnom 30 mm
Krytí dolní Cnom 30 mm

LEGENDA MATERIÁLŮ

- SVISLÉ ŽB KONSTRUKCE V KONTAKTU S DESKOU, TRÁMEM
- ŽB KONSTRUKCE PATRA NAD
- ŽELEZOBETON "MONOLITICKÝ" V POHLEDU / ŘEZU
- VÝZTUŽ HORNÍHO POVRCHU
- VÝZTUŽ DOLNÍHO POVRCHU

STRANA POZDĚJI BETONOVANÁ
PRACOVNÍ SPÁRA
STRANA DŘÍVE BETONOVANÁ

VÝROBA BETONU A PROVÁDĚNÍ KONSTRUKCE
PODLE ČSN EN 206-1, ČSN EN 13670
PROVÁDĚCÍ TŘÍDA 2, TŘÍDA TOLERANCÍ 1

KOTEVNÍ A PŘESAHOVÉ DÉLKY:

C25/30	ø8	ø10	ø12	ø14	ø16	ø18	ø20	ø22	ø25	ø28	ø32	ø36	ø40	ø50
PŘÍZNIVÁ POLOHA VÝZTUŽE														
PŘESAHOVÁ DÉLKA	480	600	720	840	960	1080	1200	1320	1500	1680	1920	2250	2610	3660
KOTEVNÍ DÉLKA	320	400	480	560	640	720	800	880	1000	1120	1280	1500	1740	2440
NEPŘÍZNIVÁ POLOHA VÝZTUŽE (VÝZTUŽ JE NAD BEDNĚNÍM 250 mm a výše)														
PŘESAHOVÁ DÉLKA	690	860	1030	1200	1370	1540	1710	1890	2140	2400	2740	3210	3730	5230
KOTEVNÍ DÉLKA	460	570	690	800	910	1030	1140	1260	1430	1600	1830	2140	2480	3480

dle ČSN EN 1992-1-1; beton dle ČSN EN 206-1-Z3; ocel BSt 500, fyk=500MPa

C30/37	ø8	ø10	ø12	ø14	ø16	ø18	ø20	ø22	ø25	ø28	ø32	ø36	ø40	ø50
PŘÍZNIVÁ POLOHA VÝZTUŽE														
PŘESAHOVÁ DÉLKA	430	540	650	760	860	970	1080	1190	1350	1510	1730	2030	2350	3290
KOTEVNÍ DÉLKA	290	360	430	500	580	650	720	790	900	1010	1150	1350	1570	2200
NEPŘÍZNIVÁ POLOHA VÝZTUŽE (VÝZTUŽ JE NAD BEDNĚNÍM 250 mm a výše)														
PŘESAHOVÁ DÉLKA	620	770	930	1080	1230	1390	1540	1700	1930	2160	2470	2890	3350	4700
KOTEVNÍ DÉLKA	410	510	620	720	820	930	1030	1130	1290	1440	1650	1930	2240	3140

dle ČSN EN 1992-1-1; beton dle ČSN EN 206; ocel BSt 500, fyk=500MPa

POZNÁMKY

- V MÍSTĚ PROSTUPŮ KOLIDUJÍCÍ VÝZTUŽ ROZHRNOUT, PROSTUP ŘÁDNĚ OLEMOVAT LEMOVACÍ VÝZTUŽÍ.
- PŘI UKLÁDÁNÍ BETONU JE TŘEBA DBÁT NA ŘÁDNÉ VIBROVÁNÍ A OŠETŘOVÁNÍ BETONU.
- POLOHU PRACOVNÍCH SPÁR JE MOŽNO UPRAVIT DLE POŽADAVKU DODAVATELE STAVEBNÍCH PRACÍ, ZA PŘEDPOKLADU DODRŽENÍ KONSTRUKČNÍCH ZÁSAD STYKOVÁNÍ VÝZTUŽE DLE PLATNÝCH NOREM.
- DO ZÁKLADOVÝCH KONSTRUKCÍ VLOŽIT PRVKY PRO UZEMNĚNÍ DLE PŘÍSLUŠNÉ DOKUMENTACE ELEKTRO
- VÝKRES USPOŘÁDÁNÍ VÝZTUŽE NENAHRAZUJE DÍLENSKÉ VÝKRESY VÝZTUŽE.
- ODHAD MNOŽSTVÍ VÝZTUŽE - VIZ VÝKAZ VÝMĚR
- VÝROBKY OSAZOVANÉ DO BETONU JSOU VYKÁZÁNY VE VÝKRESECH TVARU (NAPŘ. VYLAMOVACÍ VÝZTUŽ ATD.)
- NEDÍLNOU SOUČÁSTÍ VÝKRESU USPOŘÁDÁNÍ VÝZTUŽE JE STATICKÝ VÝPOČET A TECHNICKÁ ZPRÁVA

KOTEVNÍ DÉLKY PŘÍLOŽEK

DÉLKY PŘÍLOŽEK – k délce vyznačené oblasti ve výkrese je nutné připočíst kotevní délku profilu příložky; v místě prostupu rozesunout!!

lk X lk

OZNAČENÍ PŘÍLOŽEK VE VÝKRESE

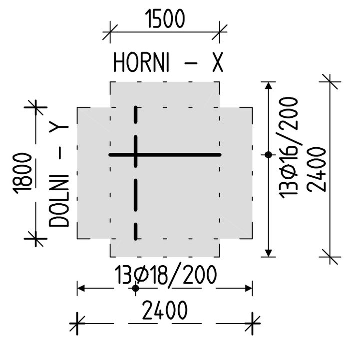

ZNAČENÍ POPISU PŘÍLOŽEK

DOLNÍ – X – dolní příložky ve směru X
DOLNÍ – Y – dolní příložky ve směru Y
HORNÍ – X – horní příložky ve směru X
HORNÍ – Y – horní příložky ve směru Y

– HORNÍ PŘÍLOŽKY TRÁMU
– DOLNÍ PŘÍLOŽKY TRÁMU

ŘEZ A-A M 1:50

PRŮVLAK T2 - V POLI

PRŮVLAK T2 - NAD PODPOROU

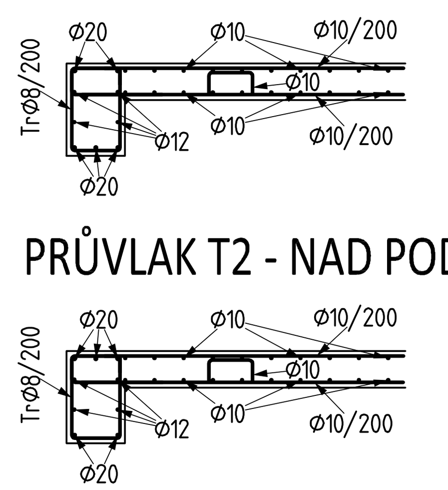

ŘEZ B-B M 1:50

PRŮVLAK T1 - V POLI

PRŮVLAK T1 - NAD PODPOROU

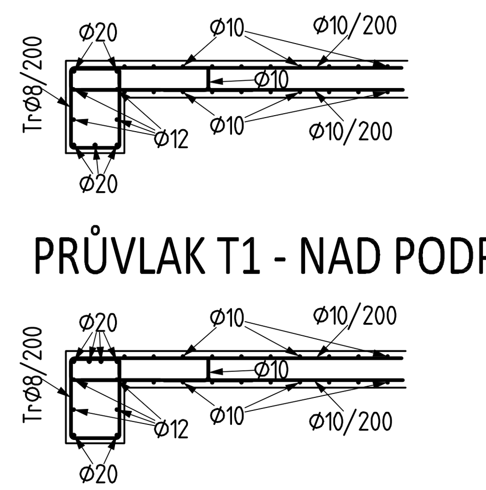

ŘEZ G-G M 1:50

PRŮVLAK T8 - V POLI

PRŮVLAK T8 - NAD PODPOROU

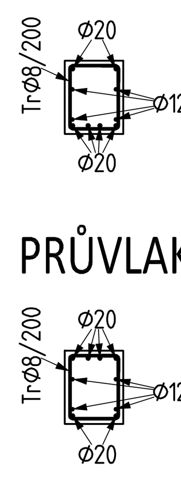

TŘMÍNKY V PRŮVLACÍCH U PODPOR A V MÍSTĚ SLOUPU ZHUSTIT NA ROZTEČ 100 mm V DÉLCE 0,5m OD LÍCE PODPORY/LÍCE ULOŽENÍ
V ŘEZECH TRÁMŮ NEJSOU ZOBRAZENY PŘÍLOŽKY DESKY, ZOBRAZEN JE POUZE ZÁKLADNÍ RASTR VÝZTUŽE DESKY

ZÁKLADNÍ RASTR VÝZTUŽE STROPNÍ DESKA TL. 250mm

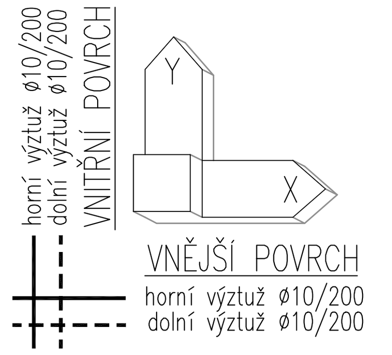

VNITŘNÍ POVRCH: horní výztuž ø10/200, dolní výztuž ø10/200

VNĚJŠÍ POVRCH: horní výztuž ø10/200, dolní výztuž ø10/200

ZÁKLADNÍ RASTR VÝZTUŽE STROPNÍ DESKA TL. 200mm

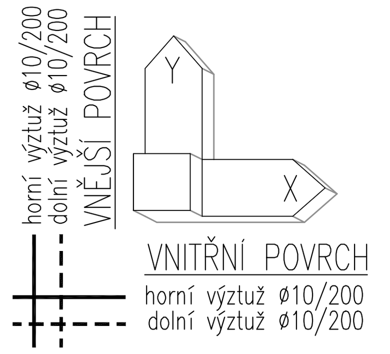

VNĚJŠÍ POVRCH: horní výztuž ø10/200, dolní výztuž ø10/200

VNITŘNÍ POVRCH: horní výztuž ø10/200, dolní výztuž ø10/200

ZÁKLADNÍ RASTR VÝZTUŽE MEZIPODESTA SCHODIŠTĚ

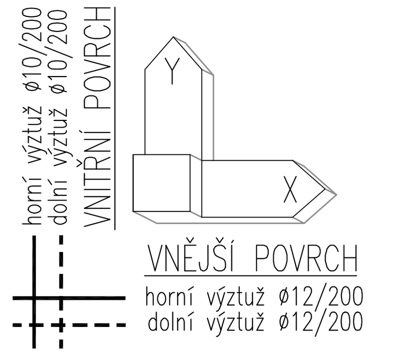

VNITŘNÍ POVRCH: horní výztuž ø10/200, dolní výztuž ø10/200

VNĚJŠÍ POVRCH: horní výztuž ø12/200, dolní výztuž ø12/200

ZÁKLADNÍ RASTR VÝZTUŽE RAMENA SCHODIŠTĚ

PODÉLNÁ VÝZTUŽ
horní výztuž ø12/200
dolní výztuž ø12/200

PŘÍČNÁ VÝZTUŽ
horní výztuž ø8/200
dolní výztuž ø8/200

ZÁKLADNÍ RASTR VÝZTUŽE ŽB MONOLITICKÉ STĚNY

STĚNY TL. 200mm
svislá výztuž ø10/200
vodorovná výztuž ø8/250

STĚNY TL. 150mm
svislá výztuž ø10/150
vodorovná výztuž ø8/250

SCHÉMATA PROTLAČOVACÍ VÝZTUŽE

PROTLAČENÍ P1

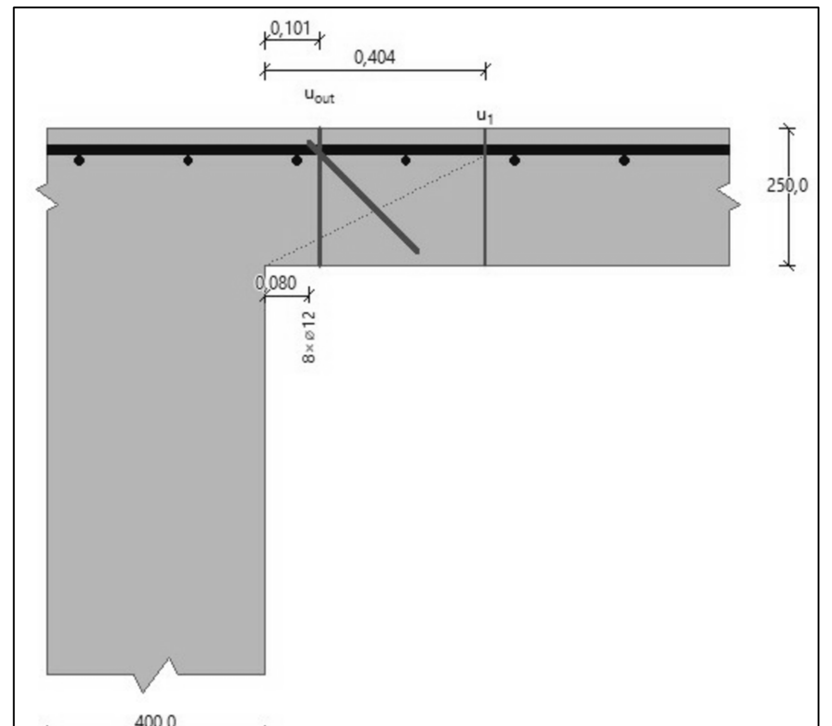

1. řada – 8 ohybů ø12 ve vzdálenosti od sloupu 0,080m, 45°

PROTLAČENÍ P2

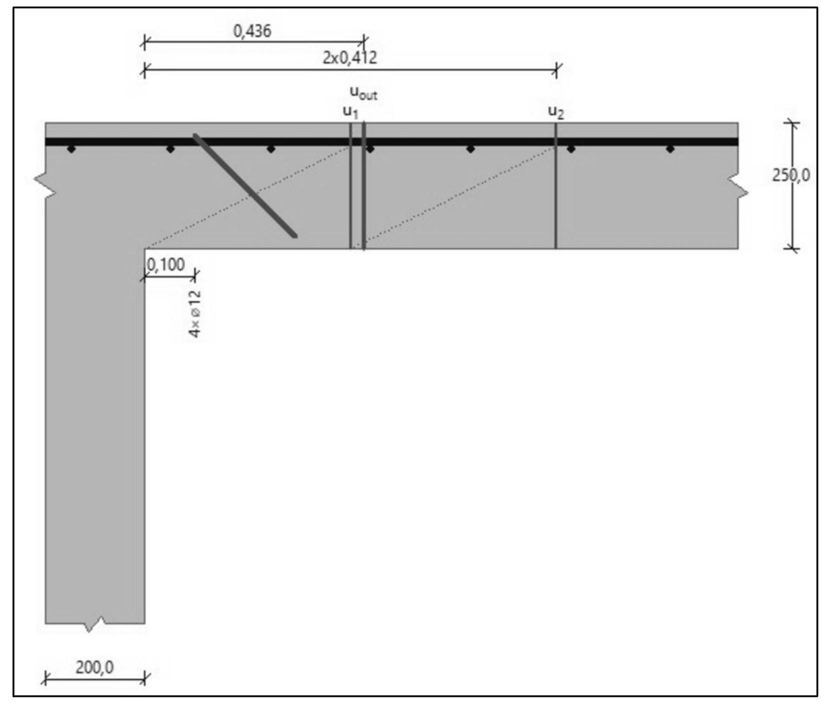

1. řada – 4 ohyby ø12 ve vzdálenosti od sloupu 0,100m, 45°

ŘEZ C-C M 1:50

PRŮVLAK T5 - V POLI

PRŮVLAK T5 - NAD PODPOROU

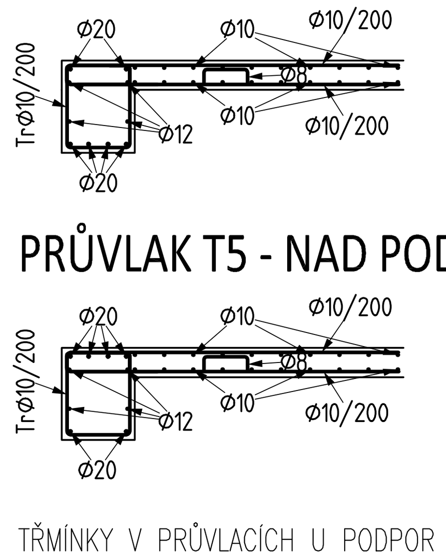

ŘEZ D-D M 1:50

PRŮVLAK T4 - V POLI

PRŮVLAK T4 - NAD PODPOROU

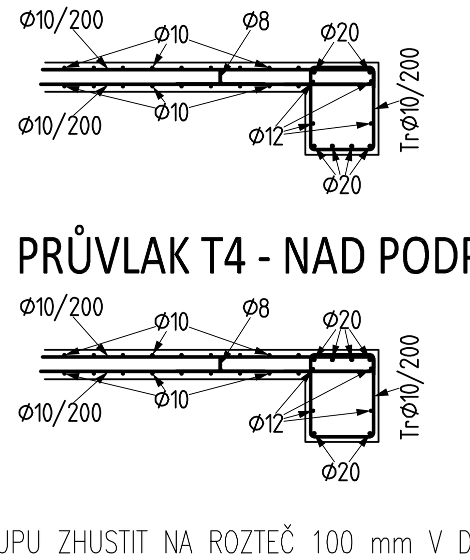

ŘEZ E-E M 1:50

PRŮVLAK T6 - V POLI

PRŮVLAK T6 - NAD PODPOROU

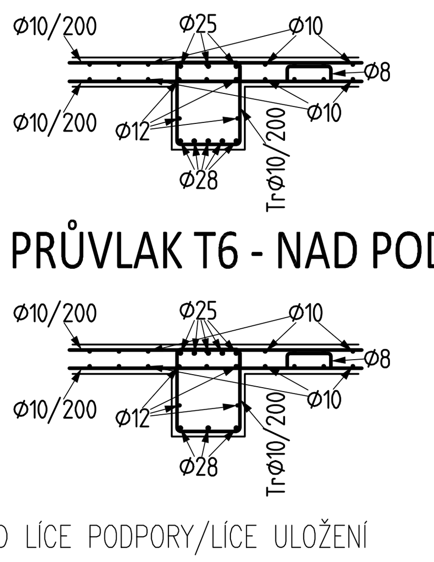

ŘEZ F-F M 1:50

PRŮVLAK T7 - V POLI

PRŮVLAK T7 - NAD PODPOROU

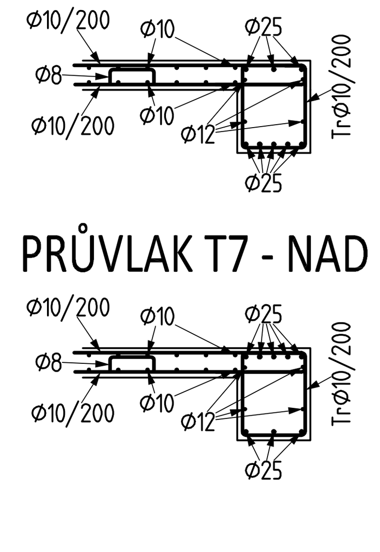

TŘMÍNKY V PRŮVLACÍCH U PODPOR A V MÍSTĚ SLOUPU ZHUSTIT NA ROZTEČ 100 mm V DÉLCE 0,5m OD LÍCE PODPORY/LÍCE ULOŽENÍ
V ŘEZECH TRÁMŮ NEJSOU ZOBRAZENY PŘÍLOŽKY DESKY, ZOBRAZEN JE POUZE ZÁKLADNÍ RASTR VÝZTUŽE DESKY

00 .

ZODPOVĚDNÝ PROJEKTANT Ing. H. Šeligová	VYPRACOVAL Ing. D. Švrček	(c) RECOC s.r.o. Seydlerova 2451/8 CZ 158 00 Praha 5, tel. +420 251 624 661, fax. +420 251 624 609, www.recoc.cz; středisko OSTRAVA 28. října 864/273 CZ 709 00 Ostrava, tel. +420 596 632 476, ostrava@recoc.cz
INVESTOR Ostravská univerzita, Dvořákova 138/7, Moravská Ostrava, 70200 Ostrava		STUPEŇ PD: DPS
AKCE OU – STAVEBNÍ ÚPRAVY OBJEKTU ZW – DĚKANÁT – přístavba, nástavba a stavební úpravy stávajícího objektu na pozemku 1324/1 a 1324/2 v k.ú. Zábřeh-VŽ v areálu lékařské fakulty Ostravské univerzity		DATUM: 08/2020
		FORMÁT: 6 A4
		MĚŘÍTKO: 1:100
ČÁST Stavebně-konstrukční řešení		
OBSAH VÝKRES USPOŘÁDÁNÍ VÝZTUŽE KONSTRUKCE 4.NP		ČÍSLO VÝKRESU D1.2.C.-016 R00

DOKUMENTACE JE DUSEVNIM MAJETKEM FIRMY RECOC S.R.O. A NESMI BYT POUZITA BEZ JEJIHO VEDOMI